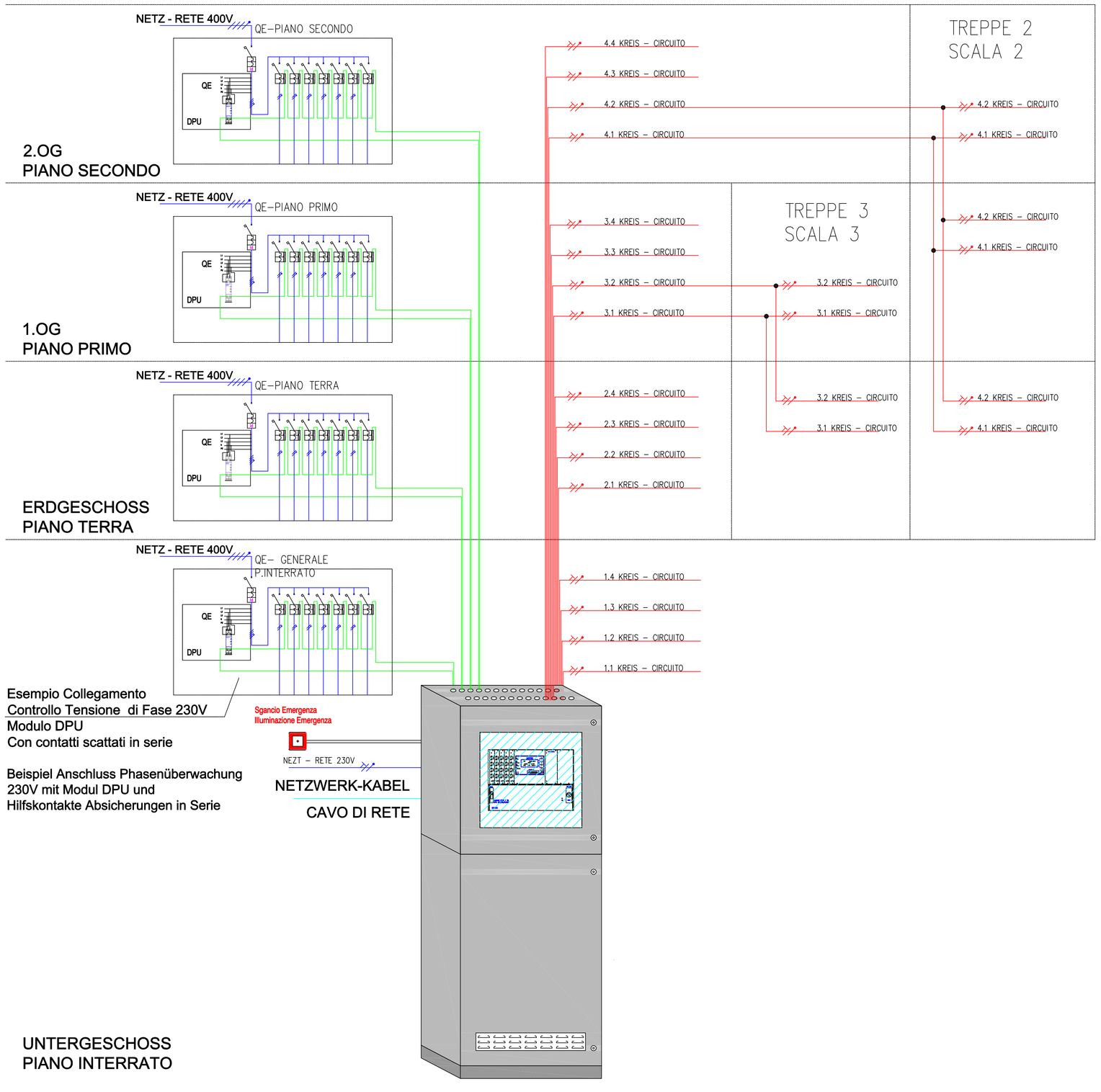

GEMEINDE EPPAN AN DER WEINSTRAßE

COMUNE DI APPIANO SULLA STRADA DEL VINO

PROJEKT - PROGETTO

Umgestaltung und Vergrößerung der Grundschule in Frangart

Sigmundskroner Str. 10
39057 Frangart - Eppan an der Weinstraße
EPPAN B.P..964 .2707 G.P..4311/2 .4313/2

Ristrutturazione e ampliamento della scuola elementare di Frangarto

strada Castelfirmiano 10
39057 Frangarto Appiano sulla strada del vino

N

± 0,00 = 251,23

AUSFÜHRUNGSPROJEKT - PROGETTO ESECUTIVO

ELEKTROPROJEKT | progetto elettrico

FUNKTIONSSCHEMA NOTLICHTANLAGE
SCHEMA DI FUNZIONAMENTO LUCE DI EMERGENZA

E-AP-c11

Maßstab / Scala	1:50	Datum / Data	19.01.2018	Projekt Nr. / Progetto Nr.	15-016	Änderung / Modifica

BAUHERR - COMMITTENTE

Gemeinde Eppan an der Weinstraße -
Comune di Appiano sulla strada del vino
Rathausplatz 1- Piazza municipio 1
39057 Eppan - Appiano (BZ)
Tel: 0471 667511
Fax: 0471 667577
E-Mail: info@appiano.eu

PLANER - PROGETTISTA

DER GENERALPLANER | il progettista generale
Dr. Arch. Markus Scherer

elektrostudio

BERGMEISTER
Handwerker | Artigiani
I-39049 Sarnthein | Sarnia (BZ)
www.bergmeister.it
Tel. +39 | 0472 818 000
Fax +39 | 0472 818 001
info@bergmeister.it

GENEHMIGUNGEN - APPROVAZIONI